dveřní a vratové systémy

VYROVNÁVACÍ MŮSTEK
sklopný (mechanický)

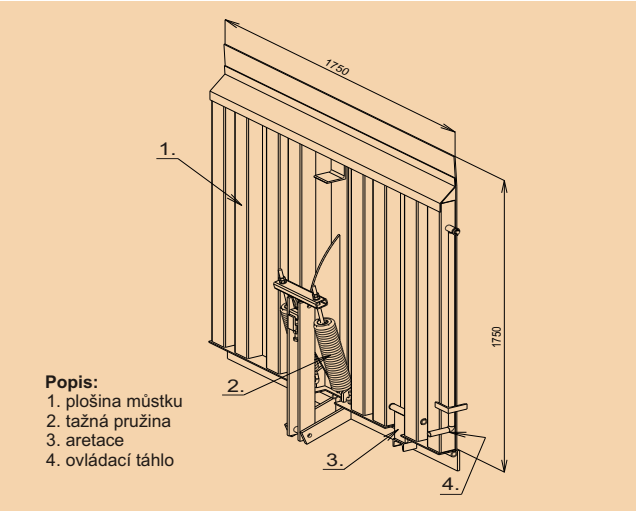

Charakteristika

Vyrovnávací můstek sklopný slouží k vyrovnání výškového rozdílu a k přemostění vzájemného odstupu ložné plochy nákladního automobilu a překládací rampy. Vznikne tak optimální propojení objektu a ložné plochy vozidla, přispívající k rychlé a ekonomické překládce. Vyrovnávací můstek se vyznačuje jednoduchou obsluhou, údržbou, dlouhodobou životností, v neposlední řadě snadnou instalací. Je vhodný pro vnitřní i vnější použití.

Výhody

- nezabírá skladové prostory
- není potřeba stavebních úprav nájezdových ramp
- možnost použití mechanizace a vysokozdvižných vozíků během překládky
- zrychlení materiálového toku
- jednoduchá obsluha a údržba
- ekonomická varianta přemostění

Konstrukce a materiál

Nosnou částí můstku je jeho sklopná deska, vyztužená ocelovými ohýbanými profily. Pracovní plocha můstku je vyrobena z ocelového plechu s protiskluzovým slzičkovým povrchem. Sklopná deska je spojená otočnými ložisky se základnou plošiny, která je u pevného provedení přivařena k lemu rampy. U provedení s pojezdovou dráhou je uložena ve vodící dráze. Vyrovnávací můstek je opatřen pružinovým vyvažovacím mechanismem, umožňující snadnou manipulaci s plošinou. Na boku můstku je umístěna páka ručního ovládání, která slouží ke sklápění a zdvihání plošiny.

Základní parametry

Rozměry	1750 x 1750, 1500 x 1500 mm
Nosnost	4000, 6000 kg
Způsob ovládání	manuální
Provedení	- pevné - s pojezdovou dráhou

Dodavatelské a obchodní údaje

Záruční lhůta: 24 měsíců
Dodací lhůta: 4 až 6 týdnů
Výrobu, dopravu, montáž, servis zajišťuje dodavatel.
Cenu na základě technického řešení sdělí dodavatel.

Kromě různých typů vyrovnávacích můstků zajišťujeme komplexní dodávku průmyslových vrat, vratových těsnění, protiprůvanových clon, automatických dveří a dalšího příslušenství.

Česká republika
tel.: +420 571 759 211, fax: +420 571 759 222
spedos@spedos.cz, www.spedos.cz

Slovenská republika
tel.: +421 41 707 7111, fax: +421 41 707 7131
spedos@spedos.sk, www.spedos.sk